PierDeco
design

WILD-KIT-3

PALAZZANI

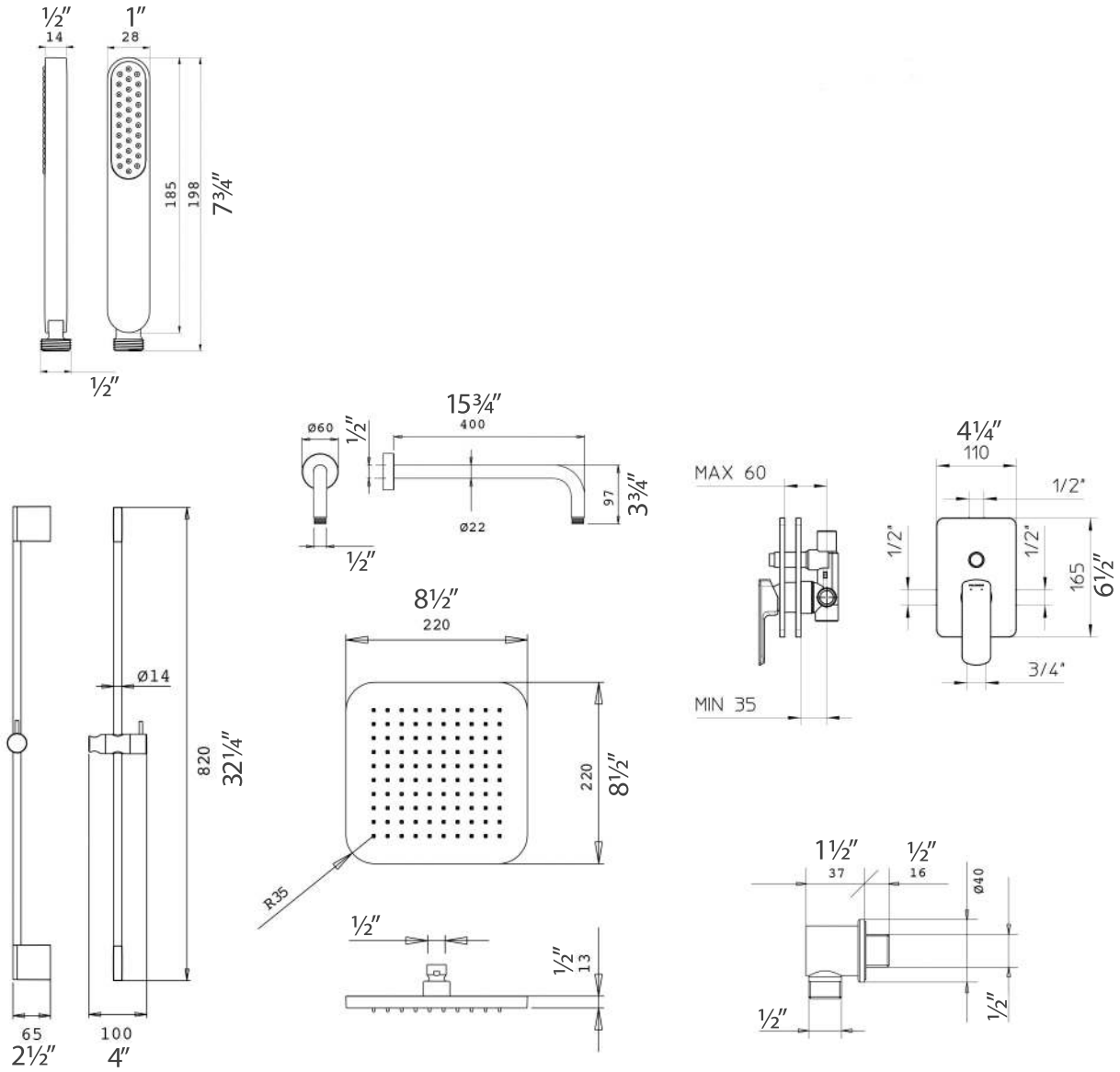

Products and specifications shown are subject to change without notice.
Les produits et spécifications illustrés sont sujets à changement sans préavis.
v1.0

pierdeco.com